САТУРН
электропривод

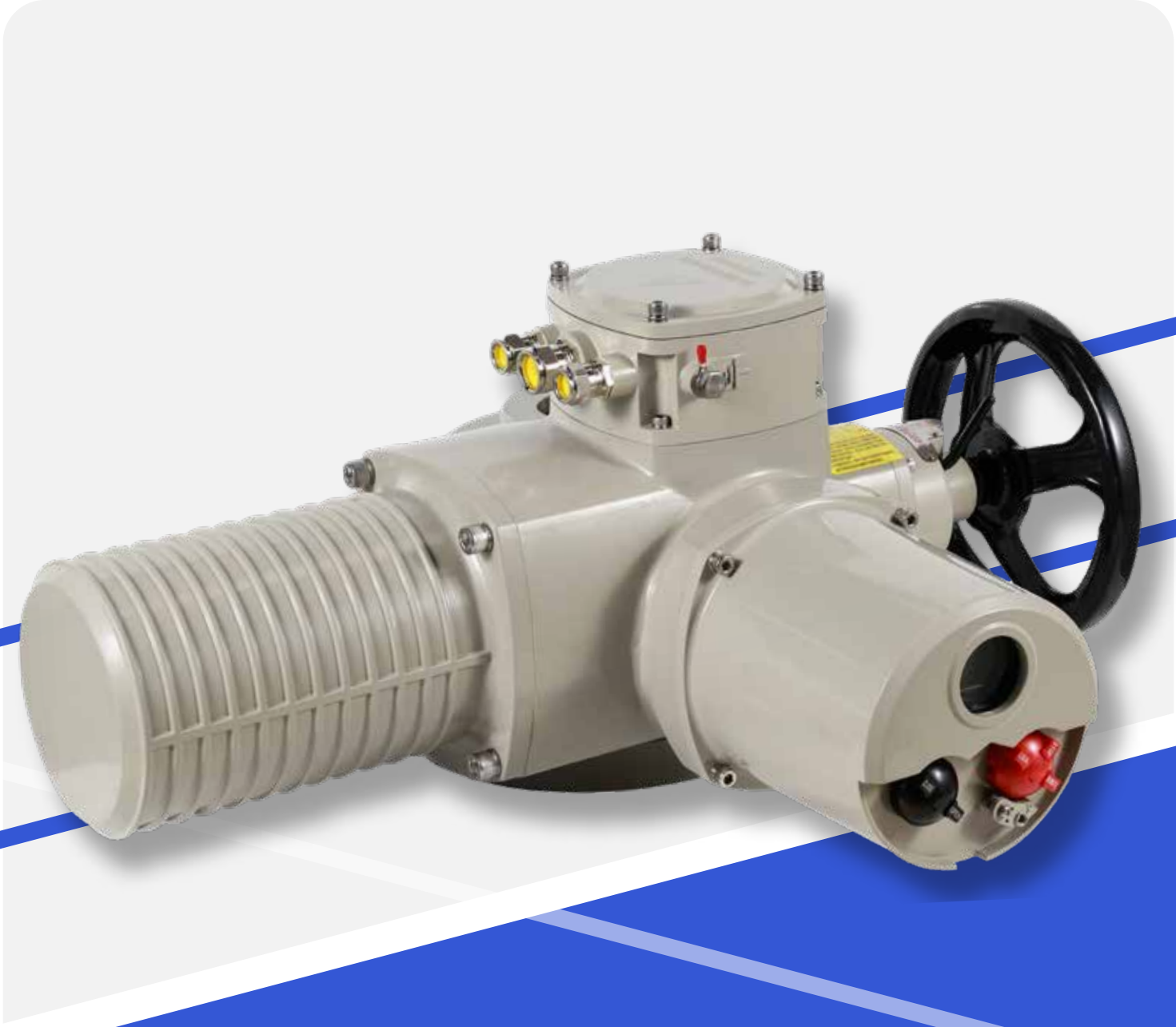

Электроприводы многооборотные

промышленного назначения

2026

Электроприводы серий САТУРН ЭП-МА, ЭП-МБ, ЭП-МВ, ЭП-МГ, ЭП-МД

Предназначены для автоматического и дистанционного управления запорной и регулирующей трубопроводной арматурой.

Оборудование прошло сертификацию и отвечает требованиям **ТР ТС 004/2011** (безопасность низковольтного оборудования) и **ТР ТС 020/2011** (электромагнитная совместимость).

Характеристики

1. Электроприводы ЭП-М имеют широкий диапазон крутящего момента от 80 до 5000 Н·м и шесть базовых типоразмеров для различной арматуры.

2. Электроприводы ЭП-М выпускаются со степенью защиты IP67 способны обеспечить полную защиту от пыли и влаги. В случае необходимости, есть возможность поставки электроприводов со степенью защиты IP68 и во взрывозащищенном исполнении по стандарту 1ExdIIBT4GbX (сертификат RU C-RU.HA65.B.02363/24)

3. Электропривод присоединяется к арматуре по ГОСТ 34287-2017 и может иметь посадку Тип А, Б, В, Г, Д или F10, F12, F14, F16, F25 без изготовления дополнительного адаптера (указывается при заказе привода)

4. Питание привода 220 в 50 Гц или 380 в 50 Гц.

5. Приводы могут оснащаться встроенным блоком управления с LCD экраном, позиционером и выходом 4-20 мА (0-10 в), управление 24 в, 220 в. Приводы по требованию комплектуются шиной Mod Bus или Profibus, возможно выносное исполнение блока управления.

Функциональные возможности

Концевые выключатели – автоматическое отключение при достижении крайних положений

Моментные выключатели – защита от перегрузок при закрытии и открытии или при заклинивании арматуры.

Световая сигнализация – индикация положения затвора.

Датчик положения (потенциометр) – точное определение положения арматуры.

Местный указатель положения – наглядное отображение состояния («Открыто» / «Закрыто»).

Габаритные размеры электропривода ЭП-МА, Б, В

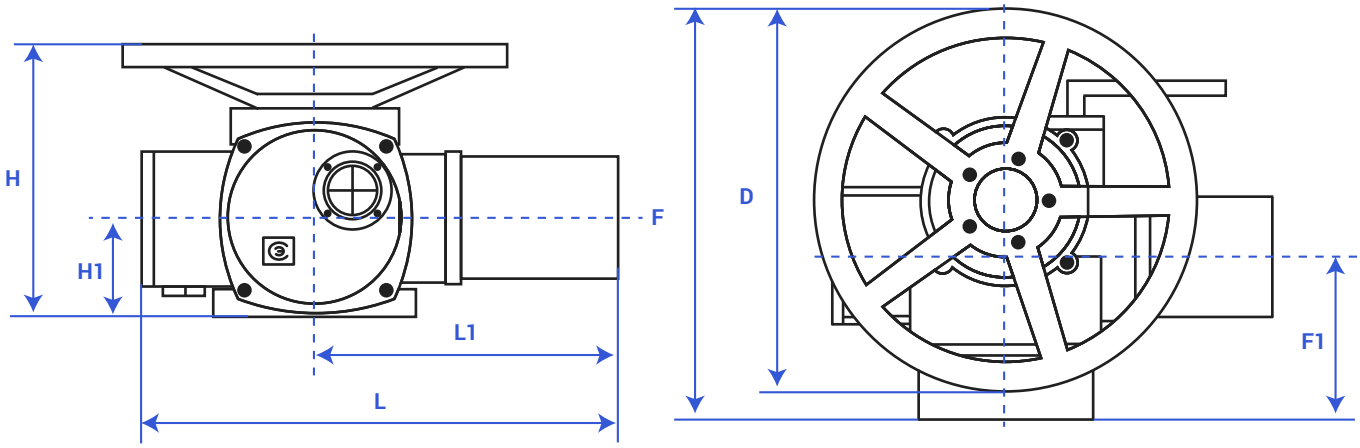

Модель	Тип прис.	L	L1	H**	H1	F	F1	D
ЭП-МА.100/24	А, F10	382	228	233	87	335	150	300
ЭП-МА.150/24	А, F10	382	228	233	87	335	150	300
ЭП-МБ.250/24	Б, F14	435	278	248	90	375	157	350
ЭП-МБ.300/24	Б, F14	435	278	248	90	375	157	350
ЭП-МВ.450/24	В, F16	640	410	315	116	478	233,5	420
ЭП-МВ.600/24	В, F16	640	410	315	116	478	233,5	420
ЭП-МВ.900/24	В, F25	820	490	400	200	520	270	500
ЭП-МВ.1200/24	В, F25	820	490	400	200	520	270	500

* присоединение электропривода по ОСТ 26-07-763-73, по требованию, возможна комплектация приводов переходниками по ISO 5211

** высота может отличаться при использовании адаптеров разного типа

Габаритные размеры электропривода ЭП-МГ

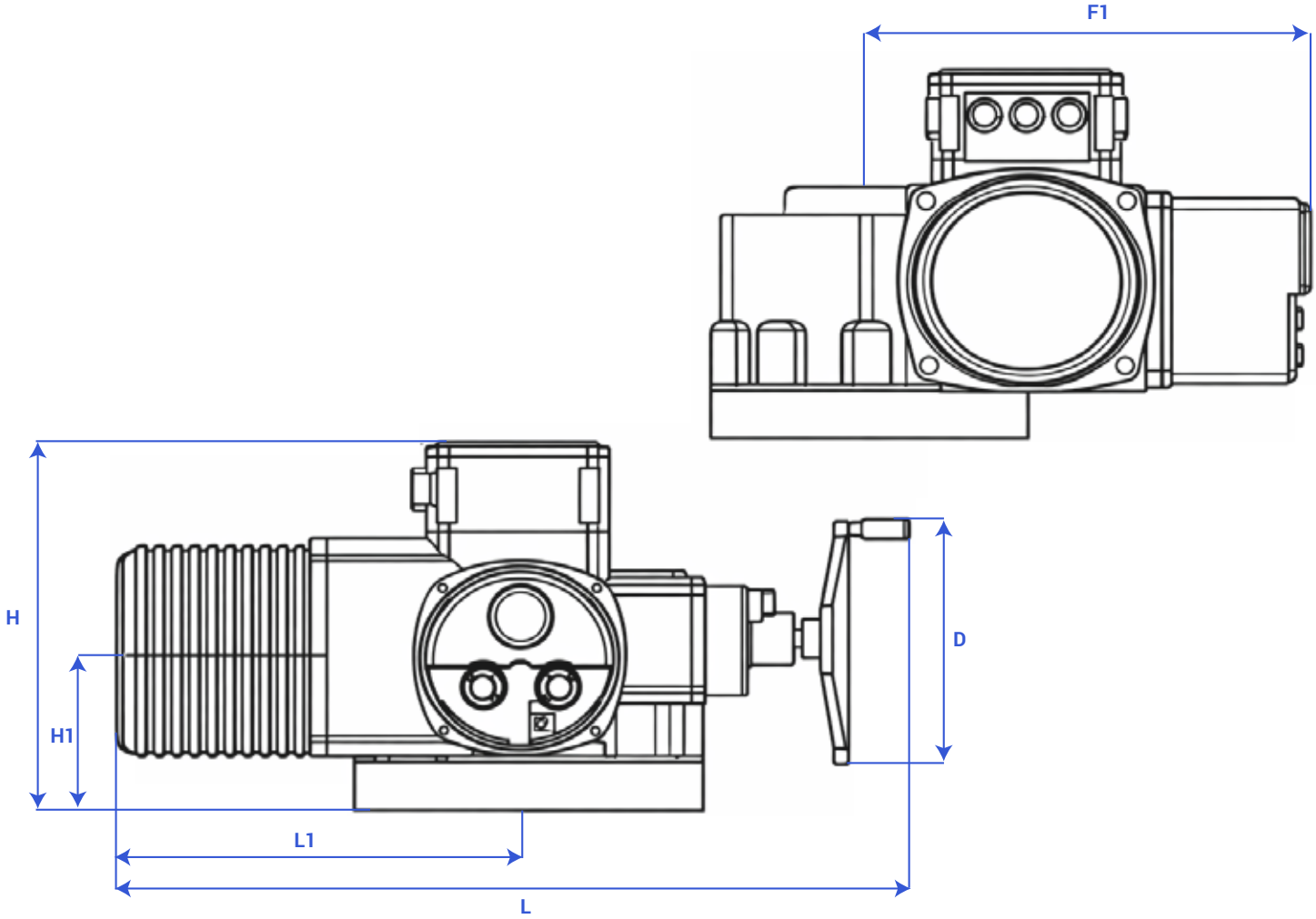

Модель	Тип прис.	L	L1	H**	H1	F	F1	D
ЭП-МГ.2500/24	Г, F30	837	476	350	155	304	474	250

* присоединение электропривода по ОСТ 26-07-763-73, по требованию, возможна комплектация приводов переходниками по ISO 5211

** высота может отличаться при использовании адаптеров разного типа

Основные технические характеристики

Модель	Кр. момент, Нм	Частота вращения, об/мин	Диаметр отверстия вала, мм	Настр. число об.	Мощность, кВт
ЭП-МА.100/24	100	24	30	1–187	0,26
ЭП-МА.100/36	100	36	30	1–187	0,37
ЭП-МА.100/48	100	48	30	1–187	0,55
ЭП-МА.150/24	150	24	30	1–187	0,37
ЭП-МА.150/36	150	36	30	1–187	0,55
ЭП-МБ.200/24	200	24	42	1–187	0,55
ЭП-МБ.200/36	200	36	42	1–187	0,75
ЭП-МБ.300/24	300	24	42	1–187	0,75
ЭП-МБ.300/36	300	36	42	1–187	1,1
ЭП-МВ.450/24	450	24	50	1–532	1,1
ЭП-МВ.600/24	600	24	50	1–532	1,5
ЭП-МВ.600/48	600	48	50	1–532	3
ЭП-МВ.900/24	900	24	62	1–564	2,2
ЭП-МВ.1200/24	1200	24	62	1–564	3
ЭП-МВ.2500/24	2500	24	70	1–564	5,5